取扱説明書

レギュラーサイドレール（2 本組）　PA505-75

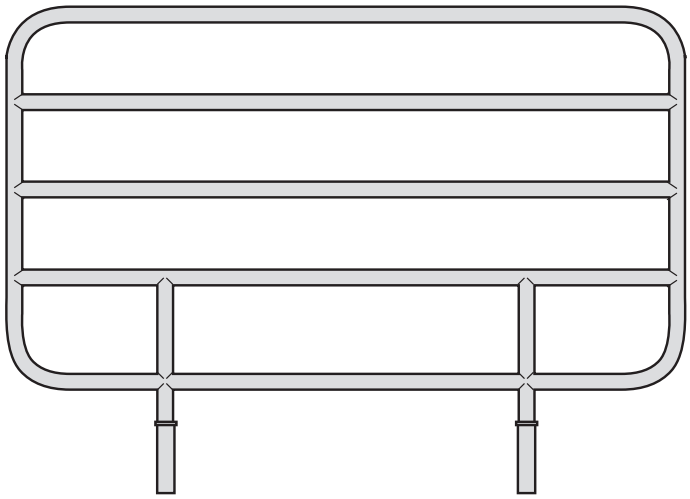

この度は、当商品をお買い上げいただき、誠にありがとうございました。
この「取扱説明書」は、取り付け・ご使用の前に必ずお読みいただき、正しくご使用いただきますようお願い致します。

●介護が必要な方がお使いになる場合は、介護する方も必ずこの取扱説明書をお読みください。
●この取扱説明書はお読みになった後も、大切に保管してください。
●商品を他の人に譲渡される場合は、この取扱説明書も一緒にお渡しください。
●お買い上げの商品は、改良などにより、この取扱説明書の内容と一部異なる場合があります。
●ご不明な点がありましたら、お買い上げの販売店または弊社までお問い合わせください。

株式会社プラッツ

目次・適合ベッド・使用目的

目次　　ページ

■目次・適合ベッド・使用目的…… 1
■安全にご使用いただくための注意事項…… 2～3
■各部の名称・商品の確認…… 4
■ベッドへの取り付け方法…… 5
■各種サイドレールとの組み合わせについて…… 6
■商品の仕様、お手入れ…… 7
■保証とアフターサービス…… 8
■メモ…… 9～10

適合ベッド

（Miolet）PZB-M1Jシリーズ、PZB-M2Jシリーズ、PZB-M3Jシリーズ、
（Primolet）PZB-ES1JFA、
（Miolet ForU）P100-1シリーズ、P100-2シリーズ、P100-3シリーズ、
（MioletⅡ）P106-1シリーズ、P106-2シリーズ、P106-3シリーズ、
P106-4シリーズ

使用目的

サイドレールは、ベッドからの転落防止および、マット等の落下防止を目的としております。
それ以外の用途ではご使用にならないようにお願い致します。

安全にご使用いただくための注意事項

安全にご使用いただくために　（必ずお守りください）

この取扱説明書では、商品を安全に正しくお使いいただき、ご利用者や他の人々への危害や財産への阻害を未然に防止するために、色々な絵表示をしております。下記をよくお読みいただき、内容をよく理解してから正しくお使いください。

⚠ 警告	この表示の欄は、生命に関わる怪我、または重傷を負う可能性が想定される内容を記載しています。
⚠ 注意	この表示の欄は、傷害を負う可能性、または物的損害の発生が想定される内容を記載しています。

■絵表示の例

この記号は、してはいけない「禁止」の内容です。

この記号は、気をつけていただきたい「注意喚起」の内容です。

⚠ ご使用前・ご使用上の警告と注意

ご自身での操作が困難な方がベッドを使われる場合、付添いの方が取り付けてください。
●取り付けミスは、怪我や事故の原因となります。

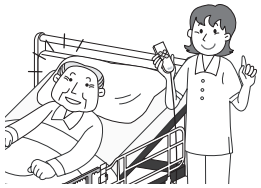

商品の上に腰掛けたり、ぶら下がったり、商品を持ってベッドを移動させたりするなどの無理な力を加えるような使い方はしないでください。
●破損や事故の原因になります。

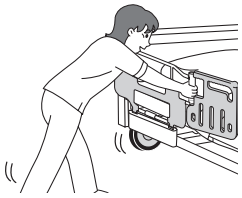

当社商品以外のベッドに取り付けて使用をしないでください。
当社が指定する適合品以外の商品とは組み合わせないでください。
●破損や事故の原因になります。

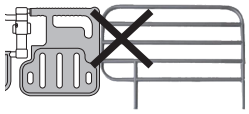

分解や改造はしないでください。
●破損や事故の原因になります。

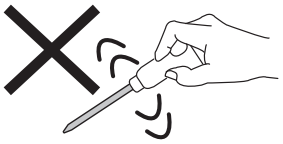

⚠ ご使用上の警告と注意

禁 止

ストーブなどの火気類に商品を近づけ過ぎないでください。
●火災や変色・変形の原因になります。

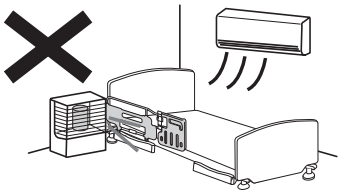

禁 止

体の一部（頭、腕、足）をサイドレールから出さないでください。また出した状態でベッドの背・ひざ上げ操作をしないでください。
●骨折など、怪我をする恐れがあります。
安全に使用していただくためにサイドレール用安全カバーを別売りにてご用意しております。

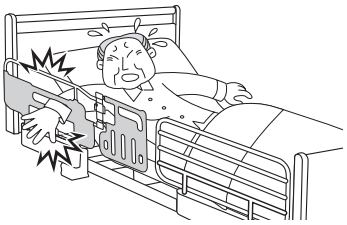

禁 止

本体の「指はさみ注意」シールを貼ってある周囲に手を置かないでください。
●骨折など、怪我の原因になります。

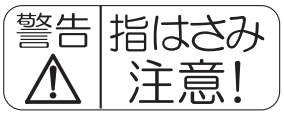

体位変換（寝返り等）の際に転落の危険性があるのでマット面からレールの上まで 22 ㎝以上を確保してください。
●怪我や事故の原因になります。

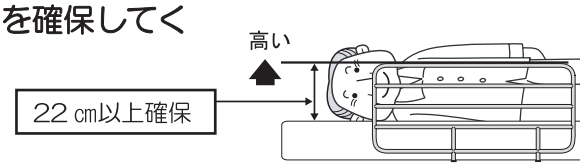

ベッドの背上げ・ひざ上げ操作時は、商品に体の一部や手元スイッチコードをはさまないように注意してください。
●破損や事故の原因になります。

重要なお知らせと注意事項

本商品と６ページに記載された商品以外を組み合わせると「危険な隙間」が発生します。
怪我や重大事故の原因になりますので記載された商品以外と組み合わせないでください。

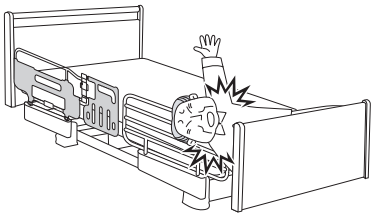

各部の名称

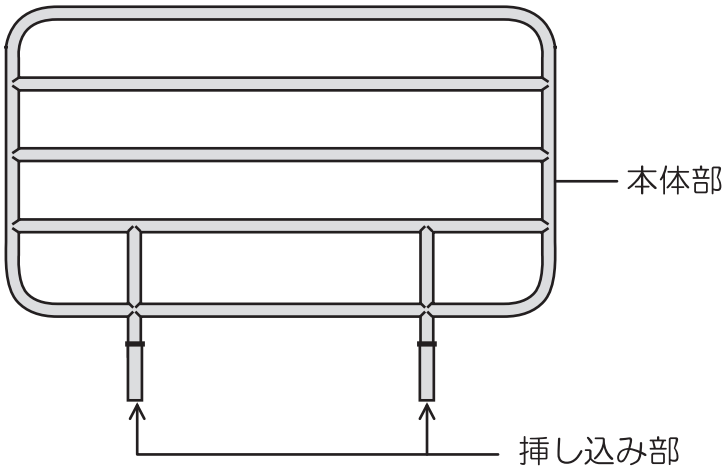

商品の確認

●開梱した時点で、商品がすべて同梱されているか、また、破損していないか確認してください。
万一、不足や破損があった場合は、販売店、または弊社までご連絡ください。

■取扱説明書……1 冊

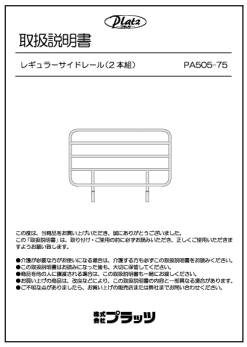
Platz
取扱説明書
レギュラーサイドレール（2 本組）　PA505-75

この度は、弊製品をお買い上げいただき、誠にありがとうございました。
この「取扱説明書」は、取り付け・ご使用の前にかならずお読みいただき、正しくご使用いただきますよう、お願い致します。

●介護が必要な方がお使いになる場合は、介護する方もかならずこの取扱説明書をお読みください。
●この取扱説明書はお読みになった後も、大切に保管してください。
●保証書などの入に添付される場合は、この取扱説明書も一緒にお渡しください。
●お買い上げの商品は、改良などにより、この取扱説明書の内容と一部異なる点があります。
●ご不明な点がありましたら、お買い上げの販売店または弊社までお問い合わせください。

株式会社プラッツ

■本商品……2本

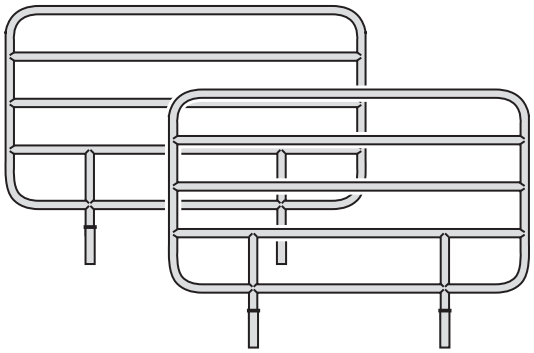

■保証書……1 枚

保証書

商品名	レギュラーサイドレール（2本組）
型式	PA505-75
製造番号	商品本体のロットNo.をご覧ください
保証期間	お買いとげ日より1年間
★お買いとげ日	年　月　日
★お客様 ご住所	
★お客様 お名前	
★お客様 電話番号	

★無しの、本書は保存期間を記載してください。万一紛失・破損・汚れなどにより保証書をなくしたときは保証書をなくしたもの。保証期間中に紛失が発生した場合は、販売店までご連絡ください。

※★販売店様へ
★印欄に記入のない場合は無効となりますので必ず記入の有無をご確認ください。
※本書は再発行いたしませんのでお記に保管してください。

★販売店
住所・会社名（または店名）

Platz
株式会社プラッツ
〒815-0021
福岡県大牟田市唐船7丁目8-38
TEL.0572-584-3434

MP010

ベッドへの取り付け方法

サイドレール挿し込み部をサイドレール取り付け穴に挿し込みます。

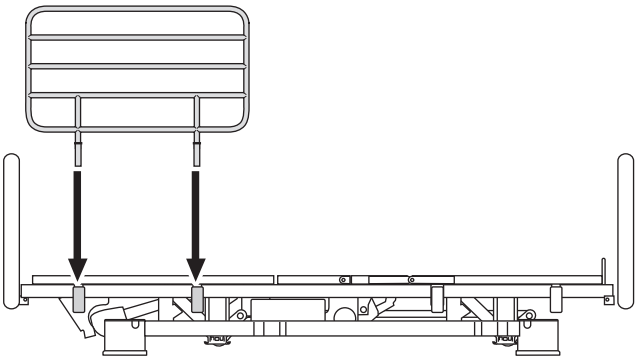

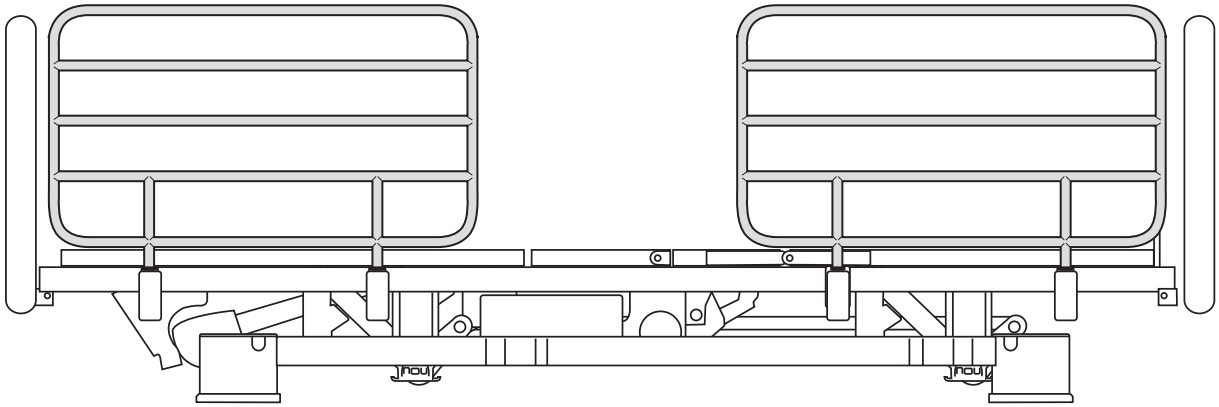

P106-2 シリーズに取り付けた場合（PA505-75、2 本取り付け ）

※サイドレールはベッドの左右どちらにも取り付け可能です。
　適合ベッド以外に取り付けないでください。

各種サイドレールとの組み合わせについて

本商品と各種サイドレールとの組み合わせを行う場合は、危険な隙間が発生しないように必ず下記のサイドレール・ベッド用グリップと組み合わせてご使用ください。

●PA505-44
●PA505-75
●PA505-96
●PF500-116
●PZR-AT116J

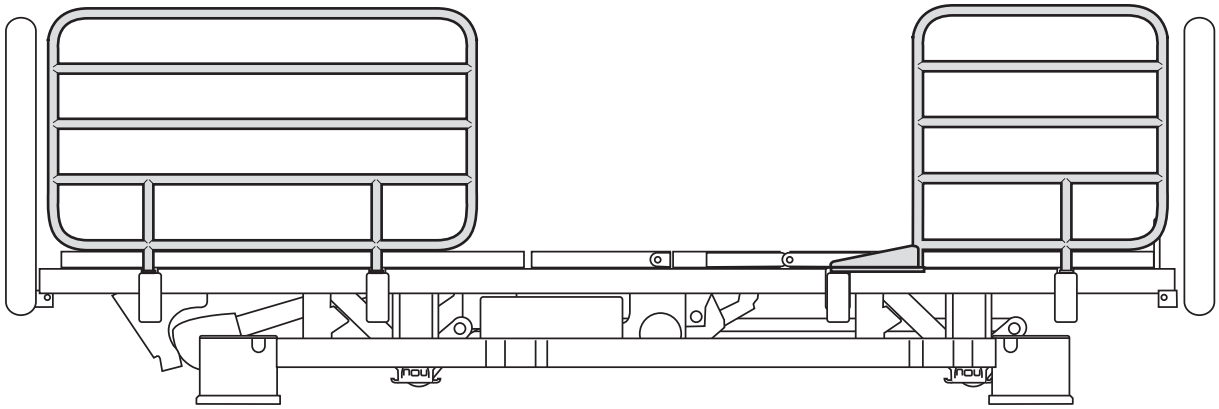

P106-2 シリーズに取り付けた場合（PA505-75 と PA505-44 との組み合わせ）

重要なお知らせと注意事項

本商品と６ページに記載された商品以外を組み合わせると「危険な隙間」が発生します。
怪我や重大事故の原因になりますので記載された商品以外と組み合わせないでください。

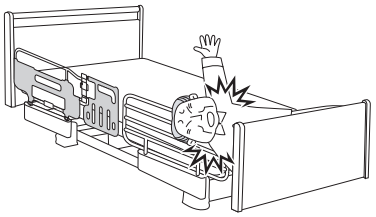

商品の仕様

型　式	PA505-75
商品名	レギュラーサイドレール（2 本組）
寸　法	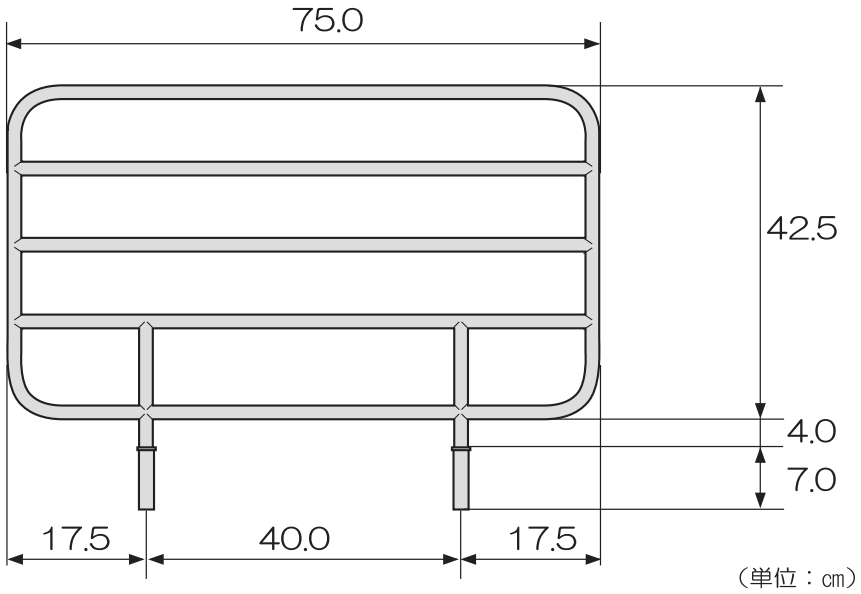
梱包サイズ 梱包質量 （本体質量）	78.0 ㎝ ×55.0 ㎝ ×6.0 ㎝　　6.6 ㎏（5.4 ㎏ /1set）
原産国	ベトナム

お手入れについて

〇お手入れ

- 乾いた柔らかい布で拭いてください。
- 清拭する場合は柔らかい布を使用し、水で薄めた中性洗剤に浸してよく絞って拭き、その後水に浸した布をよく絞って残った洗剤分を拭き取ってください。
  最後に乾いた柔らかい布で水気を拭き取ってください。
  ※可動部に水や中性洗剤などを直接かけないでください。
  故障の原因になります。
- ベンジン・シンナー・アセトン・磨き粉等は使用しないでください。
  塗装が剥がれたり、樹脂部品が破損する恐れがあります。
- シールが剥がれないようご注意ください。

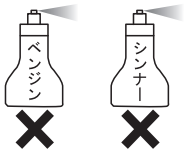

保証とアフターサービス

よくお読みください

●サービスをご依頼される前に、今一度この取扱い説明書をよくお読みください。
それでも異常がある場合は、お買い上げの販売店か下記フリーアクセスまでご連絡ください。

フリーアクセス
携帯・PHS・OK

0120-77-3433

《平日　午前9時～午後5時30分》
（土日祝祭日・夏季休業日・年末年始休業除く）

ご連絡いただきたい内容

- 商品名及び型式
- 故障内容（出来るだけ詳しく）
- ご住所/お名前/お電話番号
- お買い上げ日
- お買い上げの販売店

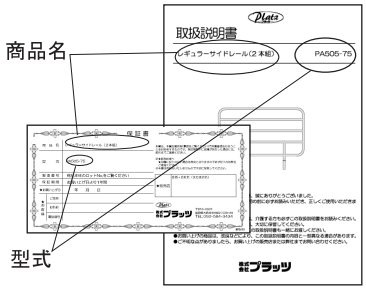

保証書（別添付）
お買い上げ日/販売店/お名前を必ず記入し、保証書の内容をよくお読みになって大切に保管してください。（※保証書の再発行は致しません。）

保証期間について
保証期間はお買い上げ日から1年間です。
保証期間内は、保証書の記載内容に基づき無償で修理致します。但し、保証期間内でも有償修理になる場合がありますので、詳しくは保証書の内容をご覧ください。

保証期間を過ぎている場合
修理及び部品交換にて対応可能であれば、有償にて修理致します。

修理代について
修理代は、部品代、出張費、技術料で構成されます。
●部品代…修理で使用した部品代です。
●出張費…お客様のご依頼により、技術者がお届け先まで出張する際に発生する費用です。
●技術料…商品の診断・故障箇所の修理等の作業にかかる費用です。

※注：お買い上げ時の送り状等を保管いただくことをおすすめします

プラッツネットワーク

■本　　社	〒816-0921	福岡県大野城市仲畑2丁目8-39	TEL:092-584-3434
■関東支店	〒105-0014	東京都港区芝2丁目16-9	TEL:03-5427-8033
■東海支店	〒465-0093	愛知県名古屋市名東区一社 3丁目108	TEL:052-704-2700
■関西支店	〒541-0046	大阪府大阪市中央区平野町4-6-4-2F	TEL:06-6233-2105
■九州支店	〒816-0921	福岡県大野城市仲畑2丁目8-39（本社内）	TEL:092-584-3433
●東北営業所	〒984-0038	宮城県仙台市若林区伊在字東通29	TEL:022-781-7072
●中四国営業所	〒721-0907	広島県福山市春日町7-2-6	TEL:084-946-6000
●北海道営業所	〒003-0005	北海道札幌市白石区東札幌五条1-2-22-102	TEL:011-807-4750

●MEMO●

●MEMO●

株式会社プラッツ
〒816-0921
福岡県大野城市仲畑2丁目8-39

'14.6月 作成
NP0009